建筑	结构	电气	通讯
暖通	给排水	工艺	自控

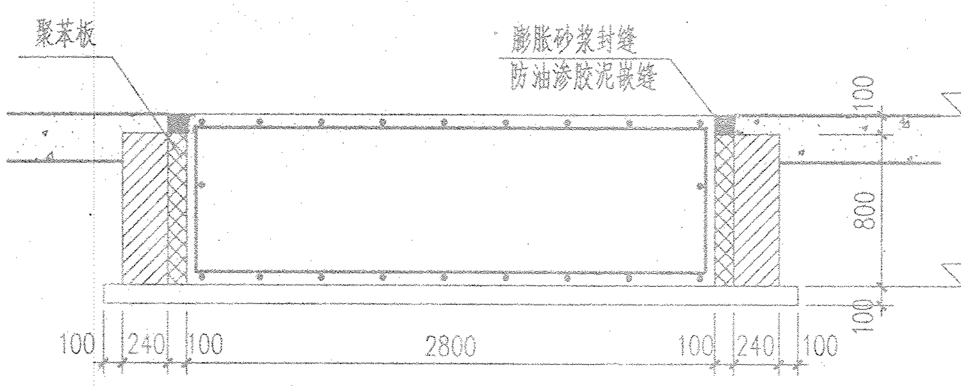
聚苯板
膨胀砂浆封缝
防油渗胶泥嵌缝
±0.000
-0.900
100
800
100
100
240
100
2800
100
240
100

1-1剖面图

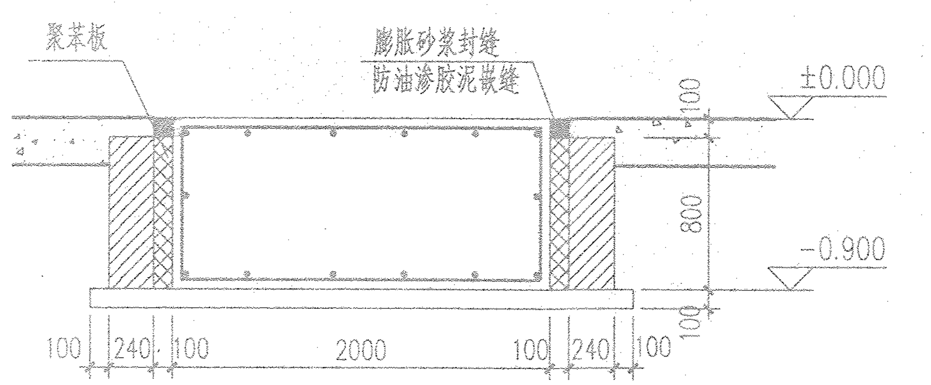
聚苯板
膨胀砂浆封缝
防油渗胶泥嵌缝
±0.000
-0.900
100
800
100
100
240
100
2000
100
240
100

2-2剖面图

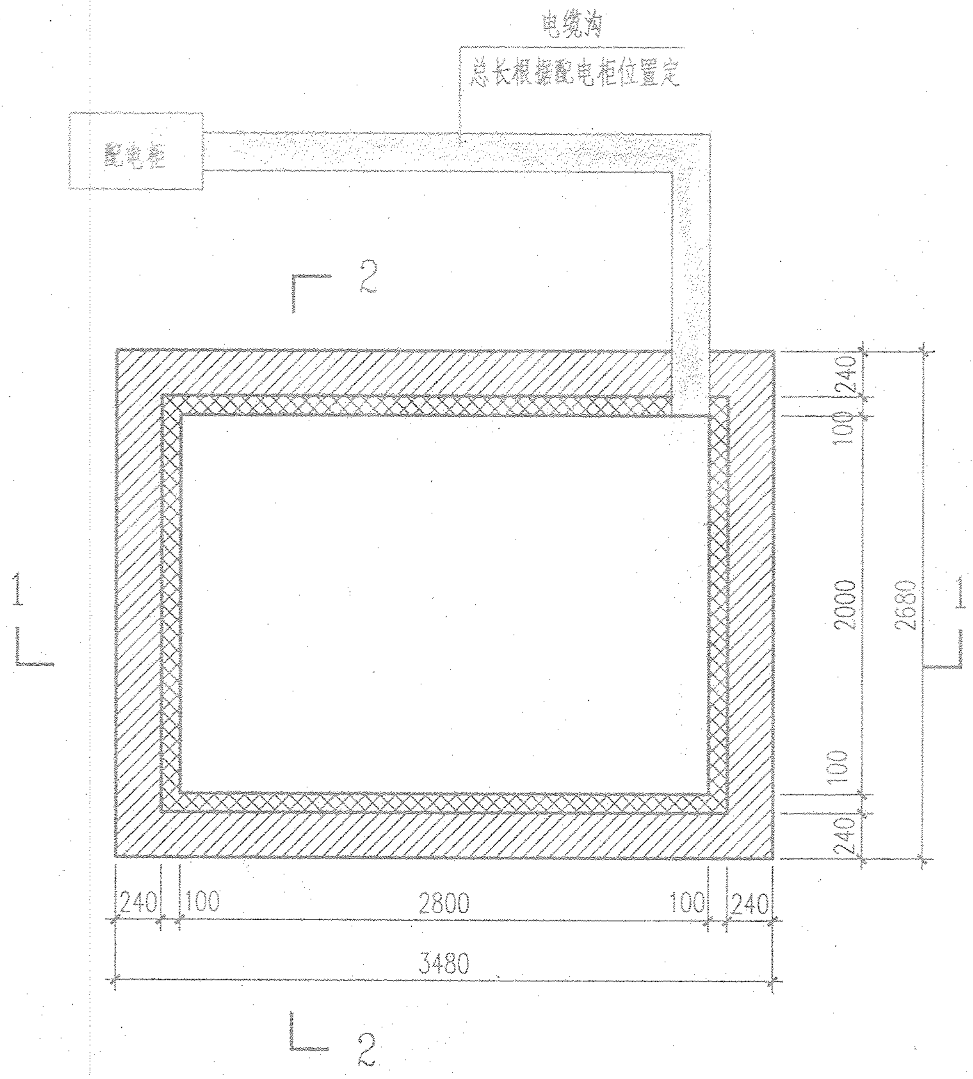
电缆沟
总长根据配电柜位置定
配电柜
2
1
1
2
240
100
2000
100
240
2680
240
100
2800
100
240
3480

基础平面图

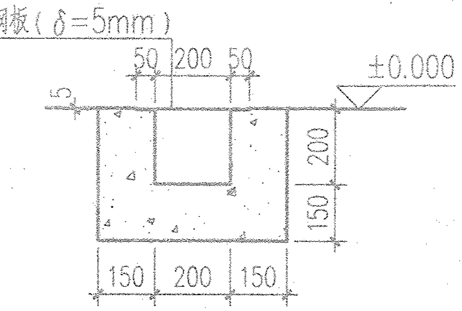
花纹钢板（δ=5mm）
50
200
50
±0.000
5
200
150
150
200
150

电缆沟剖面图

说 明:

1. 本设计按工艺提供资料设计，施工现场应有工艺人员配合.
2. 材料: 混凝土为C30，钢筋为HRB400（Φ），垫层C15砼. 未注钢筋均配Φ14@200钢筋网片
3. ±0.00标高同厂房地面. 本图除标高以米计外其余均以毫米计. 设备基础位置见设备基础平面布置图.
4. 基础要求坐于密实土层下，地基承载力特征值应大于130KPa. 基坑开挖后用600mm厚3:7灰土分层夯实至基底标高，其压实系数不得小于0.95，并应沿基础四周向外拓宽600mm，均匀回填每200夯至150.
5. 钢筋的锚固与搭接：纵向受拉钢筋的锚固长度La见国标11G101-1《混凝土结构施工图平面整体表示方法制图规则和构造详图》第53页，按非抗震取值.
6. 说明未尽之处应严格按现行施工及验收规范执行.

太原重工
工程技术有限公司

证书编号:A2140076

工程项目			
太原轨道交通装备有限责任公司			
子项名称			
检测中心			
图纸内容			
152014三坐标测量机基础图			
图 号	TRTE-JC-JS-007		
共 张		第 张	
阶 段		比 例	1:40
专 业		版 次	
项目总设计师			
审 定			
审 核	泽吉博	2013.11.6	
校 对	董飞霞	2013.11	
设计负责人			
设 计	孙娟	2013.11	
制 图			